2t 9t

2 GARANZIA

BREVETATO

Klac system

IDRAULICO

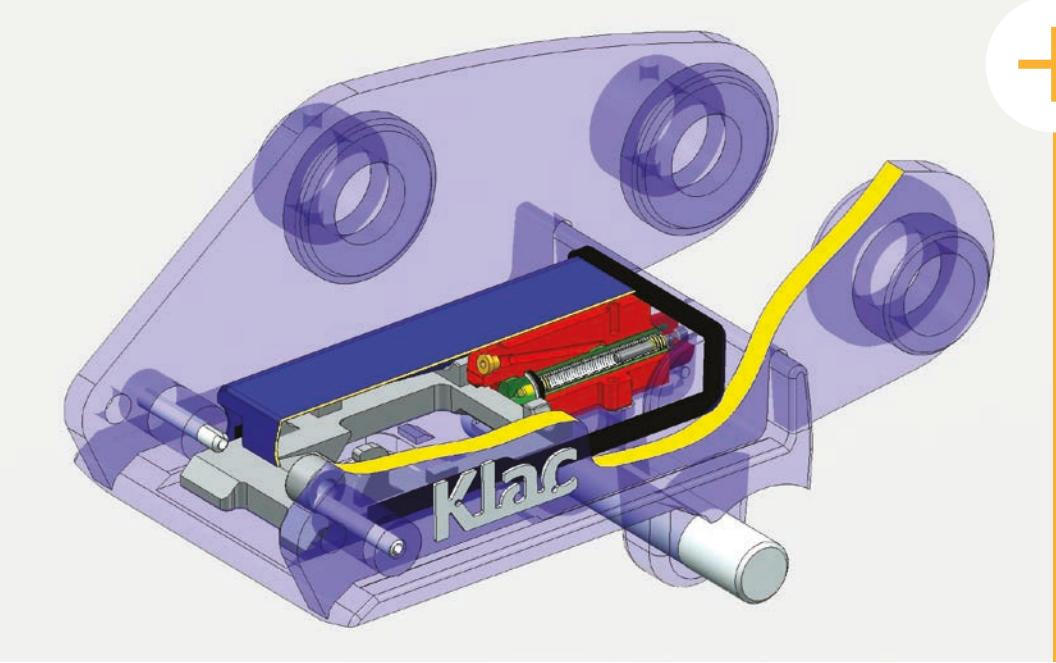

- Cambio degli accessori dalla cabina
- Aggancio meccanico e automatico, lo sgancio manuale resta sempre possibile
- Linea idraulica a singolo effetto, solamente per lo sgancio
- Rispetto del cinematismo originale
- Parti in fusione per garantire una maggiore longevità e robustezza
- Rispetto della normativa CE

SEMPLICE QUANTO UN ATTACCO RAPIDO MECCANICO

Attacco rapido sempre molto semplice e compatto, con recupero permanente del gioco.

La pressione idraulica serve solo per lo sgancio : nessun rischio d'incidente in caso di una perdita d'olio idraulico.

CARATTERISTICHE TECNICHE

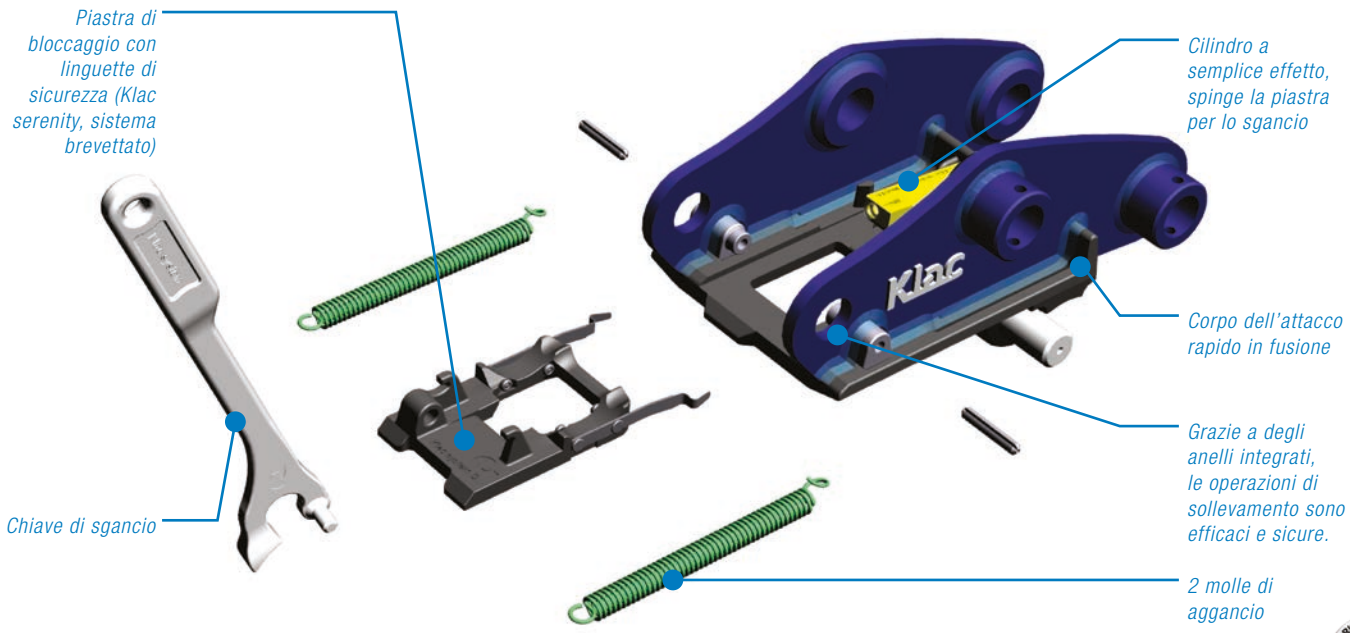

FABRIQUÉ EN FRANCE

CONCENTRARSI SU
Klac protect

L'alimentazione degli accessori idraulici é sempre problematica : la corsa genera delle pieghe difficilemente controllabili, il tubo flessibile é situato in una zona a rischio, il montaggio é delicato all'estremità del braccio scavo.

Con **Klac** protect, la piega del flessibile é trattenuta in una scatola, essendo controllata e protetta, in qualsiasi posizione dell'attacco rapido.

Klac control

La centralina che comanda lo sgancio e che ne assicura il controllo (allarme visuale e sonoro).

L'installazione idraulica

Il **Klac** system system idraulico necessita dai **200 ai 250 bar** per un funzionamento ottimale. Le guarnizioni del cilindro ed il flessibile del **Klac** protect protect possono funzionare fino a delle pressioni di **350 bar max.** Non é necessario d'installare un limitatore di pressione supplementare a quello dell'escavatore.

L'arrivo del tubo flessibile idraulico é facilitato perché é su un punto fisso del Klac protect.

Un interruttore comanda un' elettrovalvola a 3 vie e permette l'invio della pressione a l'attacco rapido. In posizione neutra l'eletrovalvola é in ritorno libero al distributore.

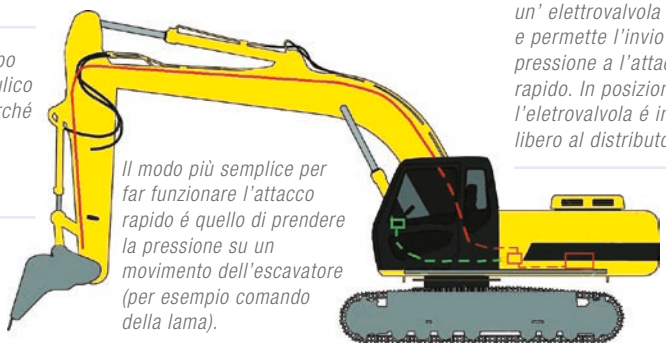

Il modo più semplice per far funzionare l'attacco rapido é quello di prendere la pressione su un movimento dell'escavatore (per esempio comando della lama).

É consigliato un ritorno libero nel serbatoio, in tutti i casi, al massimo 2 bar di contro pressione.

LA GAMMA Klac system IDRAULICO

	Larghezza *(mm)*	Peso del giunto* *(kg)*	Peso del kit *(kg)*
Modello C (1 a 2t)	nd	nd	5
Modello D (2 a 3,5t)	230	26	9
Modello E (3,5 a 5,5t)	270	45	14
Modello F (5,5 a 9t)	310	75	24

*seconda giunto

QUESTIONI DI SICUREZZA

LA NORMA EUROPEA
EN474-1

Modificata nel 2013 impone ormai delle condizioni specifiche sulla sicurezza del sistema di sgancio.

Klac system **idraulico** dispone dello stesso sistema di aggancio (le molle) e bloccaggio (le linguette) che la versione meccanica.

Il funzionamento coretto dei commandi idraulici è indicato nella cabina. Nessuna pressione idraulica è necessaria per mantenere l'aggancio.

L'attacco resta agganciato in ogni circostanza.

RB Service Srl

P@ QCPTGAC Qpj

Tg_Qmap_rc*1
20.26+Ps`gcp_&PC'

Rcj,)17 .300 4072.4
D_v,)17 .300 04.37.

gldm>p`qcptgacqpj,amk

uuu,p`qcptgacqpj,amk